Instrucciones de montaje

NetUpForma

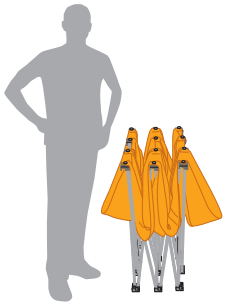

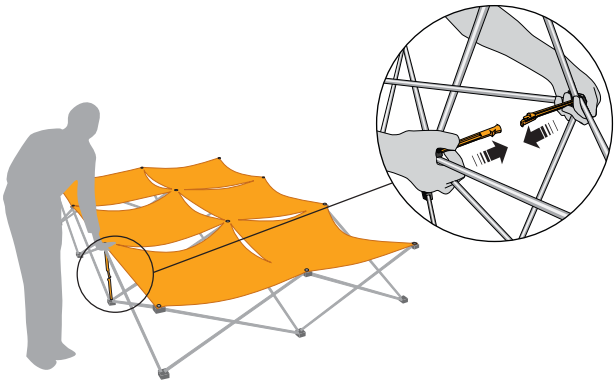

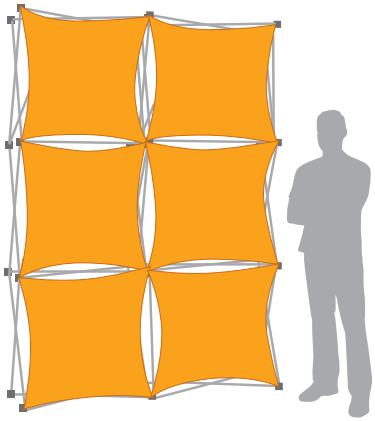

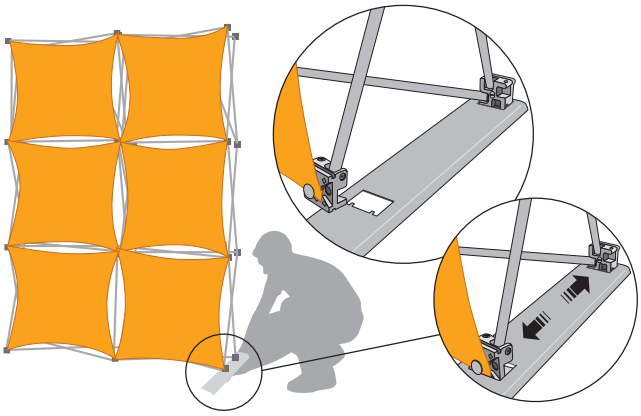

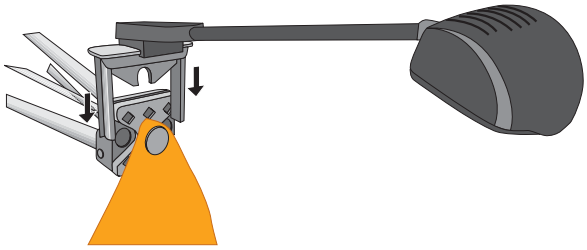

ATENCIÓN

PARA RECOGER LA ESTRUCTURA, RECUERDA ABRIR TODOS LOS BLOQUEADORES ANTES DE PLEGARLA.
SE CUIDADOSO. ABRE Y CIERRA LA ESTRUCTURA DESPACIO.