Como dar Tensión

RollerNeo

1.

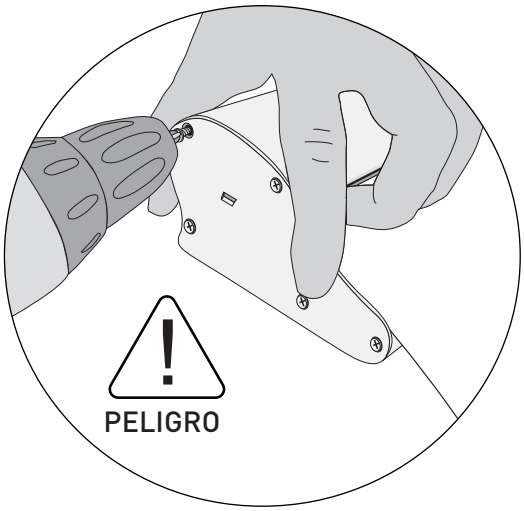

Por el lateral izquierdo y sujetando siempre la tapa firmemente para que siga en su posición, extrae los 5 tornillos que fijan la tapa.

ATENCIÓN:
Nunca sueltes la tapa, podría hacerte daño.

2.

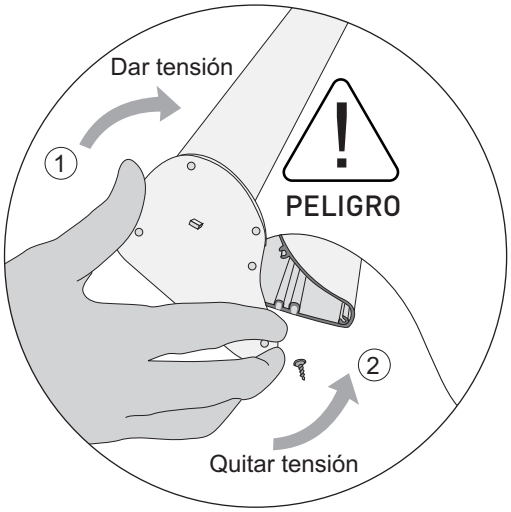

Girar la tapa en un sentido para dar tensión y en el sentido opuesto para quitar.

NOTA: Una vez que el mecanismo interno ha sido tensionado en fábrica, no hay un número fijo de vueltas que asegure una tensión óptima. Como norma debes girar la tapa hasta que la gráfica esté totalmente recogida dentro del expositor. Es posible que tengas que repetir el proceso hasta encontrar la tensión adecuada para el tipo de material gráfico que estés utilizando.
Sé cuidadoso, no tensiones el mecanismo en exceso, podrías dañarlo.

3.

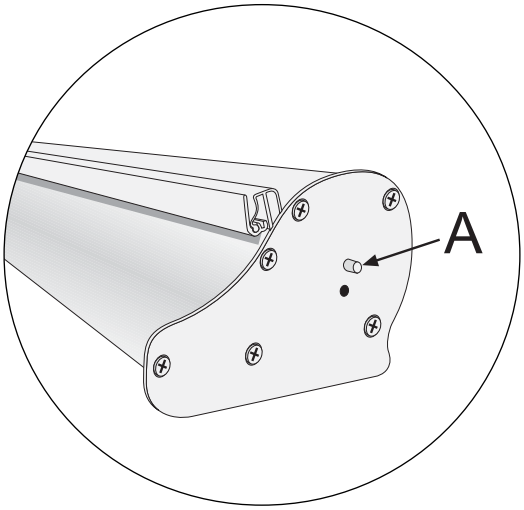

Antes de volver a fijar la tapa con los tornillos, asegurate de que en la tapa del lateral derecho, el eje del mecanismo interno está bien encajado en su agujero. Si se mueve tendrás que volver a colocarlo y repetir todo el proceso desde el paso 2.

4.

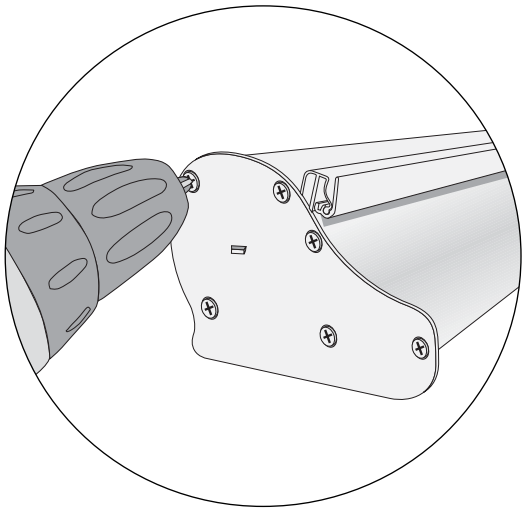

Vuelve a fijar la tapa con los tornillos.

EN CASO DE QUE EL MECANISMO INTERNO RESULTE DAÑADO, PUEDE SER SUSTITUÍDO. CONSÚLTANOS.

04/09_RollerNeo_Tensión_es